Montážní návod

CZ

Vchodová stříška Grana

Důležitá upozornění

CZ

•Prosíme, před montáží si pečlivě přečtěte návod a zkontrolujte případné vady či poškození výrobku ručení za poškození již nainstalovaných výrobků je vyloučené.

•Před instalací zkontrolujte, zda se shoduje typ výrobku, jeho rozměry a barva.

• U výrobků na zakázku nelze provádět výměnu.

•Přístřešek smí být používán pouze k určenému účelu, v opačném případě zaniká nárok na odpovědnost za výrobek!

•Přístřešek čistěte v cca 3 měsíčních intervalech. Používejte pouze prodejci doporučované ošetřovací prostředky (žádná abraziva nebo rozpouštědla). Lakované díly lze v případě potřeby ošetřit leštidlem.

•Odtoky vody musí být pravidelně čištěny (jinak hrozí nebezpečí poškození nahromaděnou vodou).

•Upevňovací prostředky musí odpovídat vlastnostem zdi. Musí být zajištěno odpovídající upevnění.

• Zvýšenou zátěž způsobenou sněhem či ledem je nutné odstranit.

• Pozor, nebezpečí úrazu! Zákaz vstupu na přístřešek.

•Doporučení: Instalaci by měly provádět alespoň dvě osoby. Přístřešek je poté nutné utěsnit běžně prodejným silikonem.

•Po uplynutí zákonné záruční doby pro části podléhající opotřebení je záruční plnění vyloučeno.

• Změna konstrukce vyhrazena.

Montážní návod

Číslo produktu: 76000016

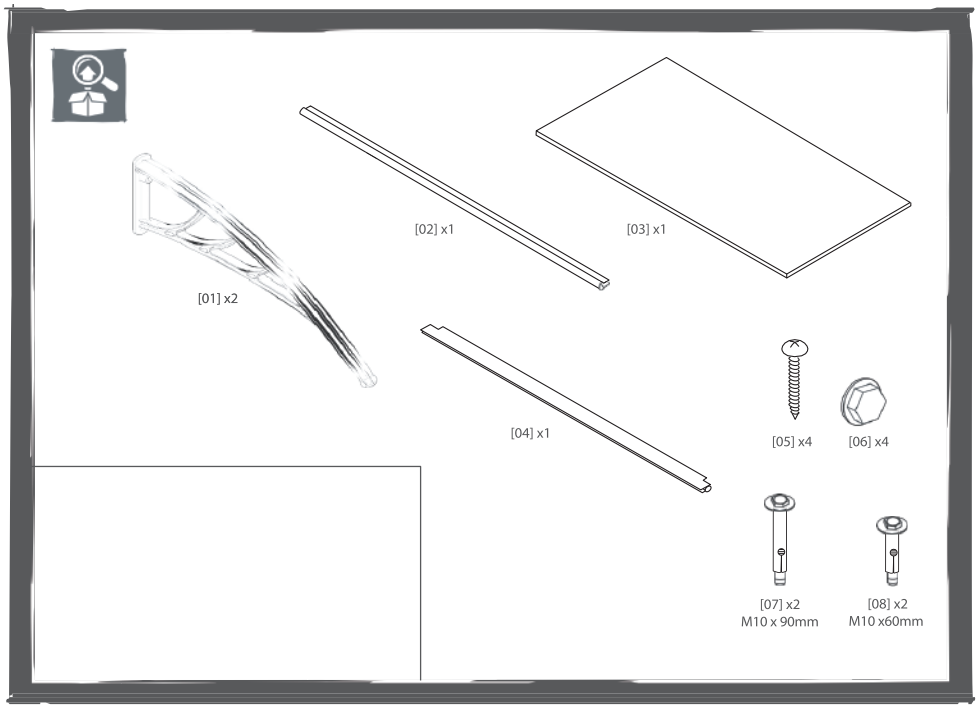

01

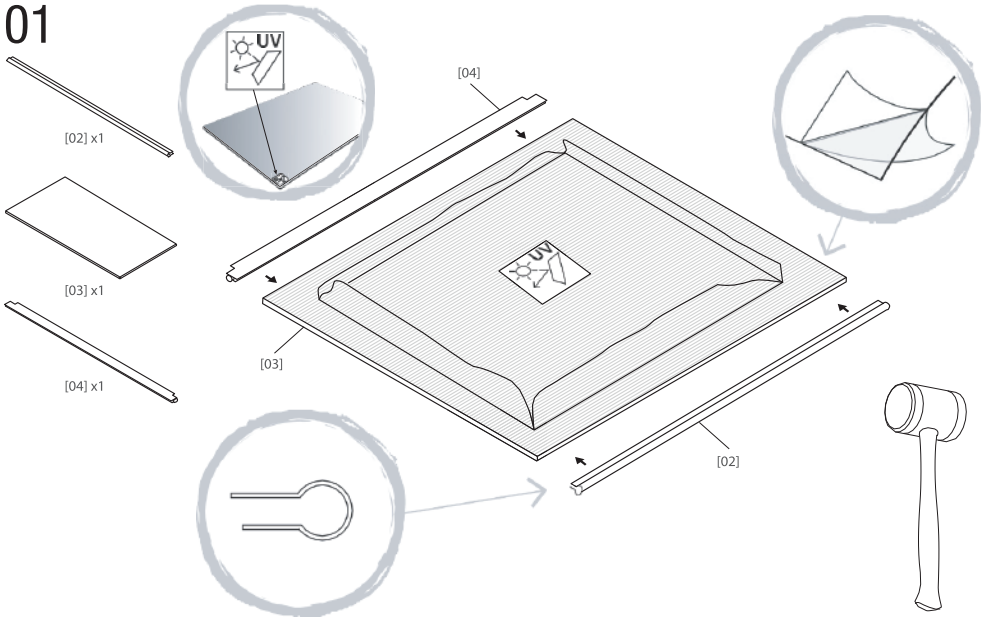

02

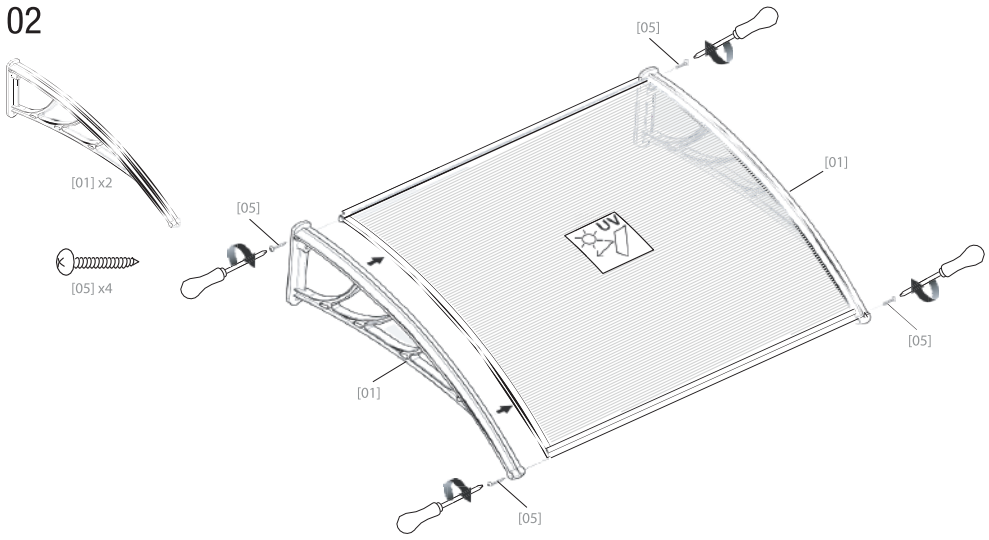
[01] x2
[05] x4
[05]
[01]
[05]
[01]
[05]
[05]

03

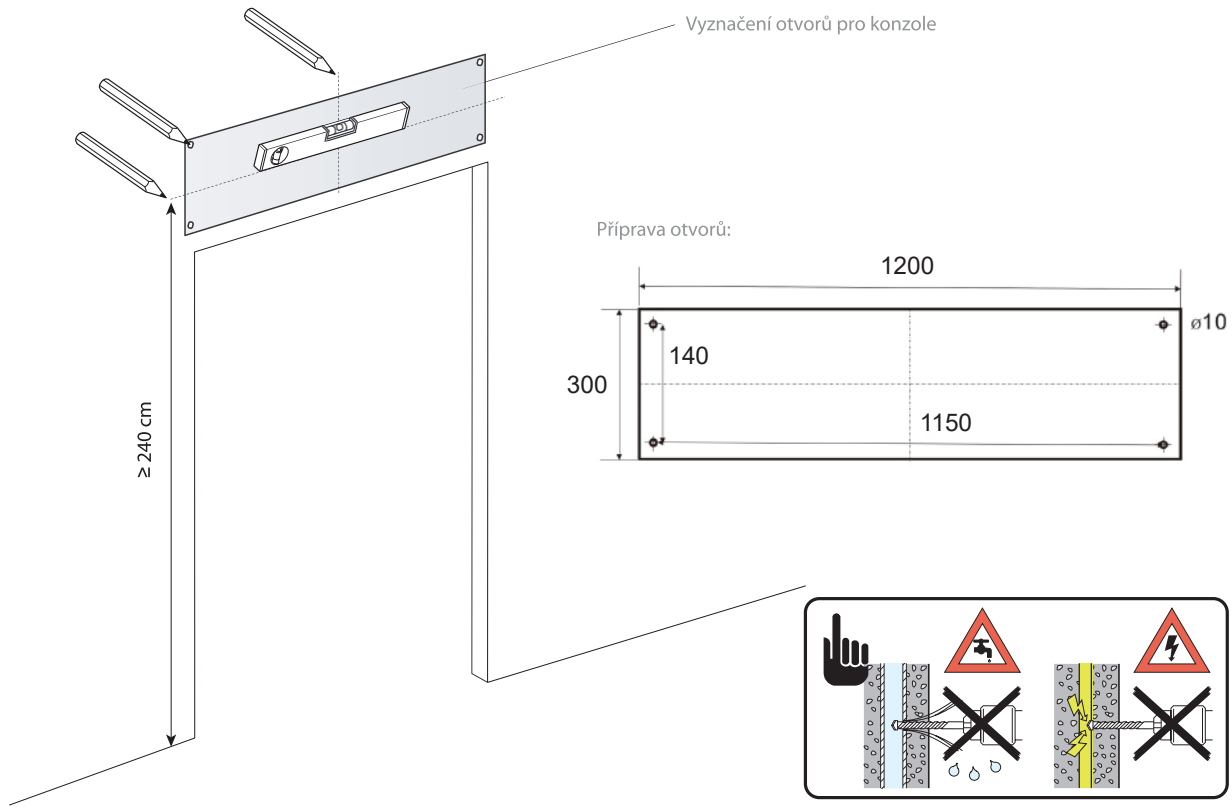
Vyznačení otvorů pro konzole
≥ 240 cm
Příprava otvorů:
1200
ø10
140
300
1150

04

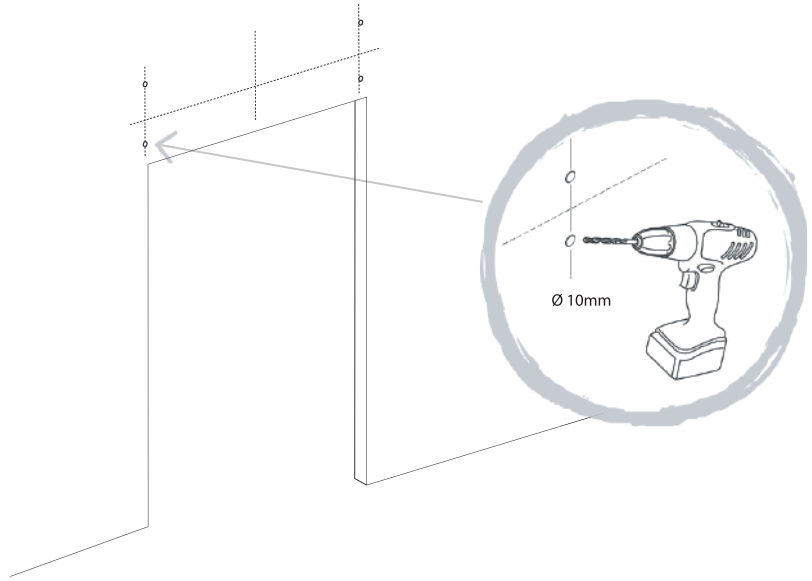
Ø 10mm
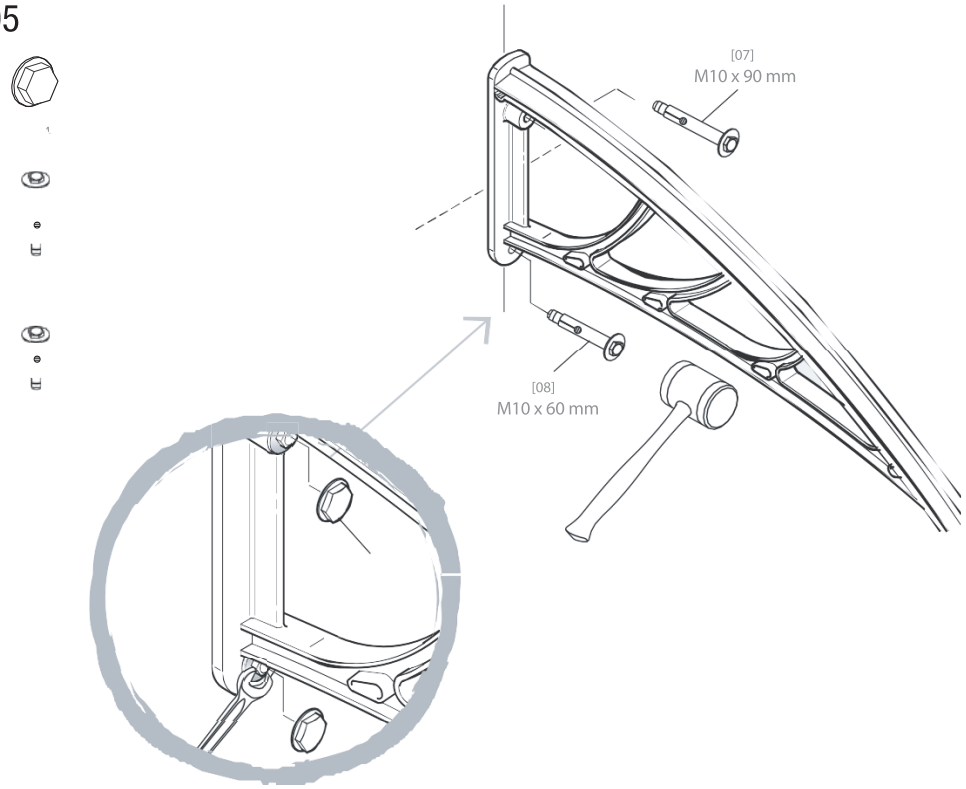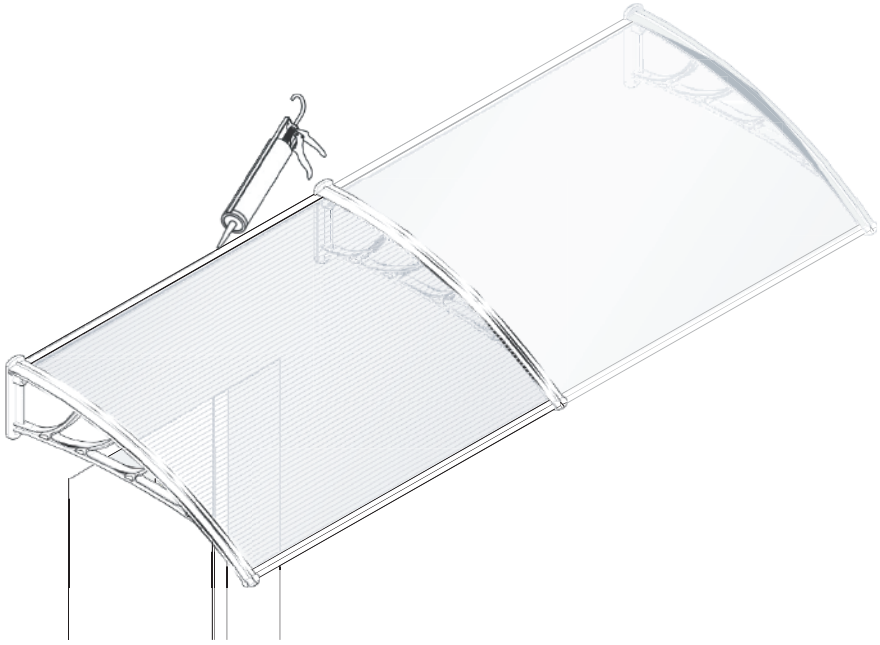
05